Компоновочная схема

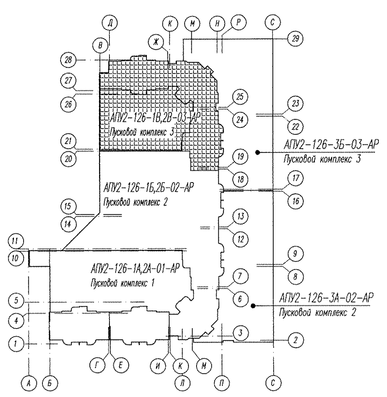

УСЛОВНЫЕ ОБОЗНАЧЕНИЯ:

70 (115) – перегородки из блоков силикатных полнотелых с пазогребневыми элементами

200 – несущие монолитные железобетонные стены

150 (100, 150) – кладка ГВП по каркасу ТИГИ КНАУФ

59,72	– жилая площадь квартиры
58,60	– общая площадь квартиры без лоджии и балкона
59,49	– общая площадь квартиры с лоджией и балконом (с коэффициентом – лоджия 0,5)
60,68	– общая площадь квартиры с лоджией и балконом (с коэффициентом – лоджия 0,7)
61,57	– общая площадь квартиры с лоджией и балконом (с коэффициентом 1)
14	– тип пола
Л1	– вид лоджии

– место установки кондиционеров

1. Квартирий план 13...14 этажей см. лист 12.
2. Экспликацию полов см. лист 43, ведомость отделки помещений см. лист 60.
3. Схема заполнения оконных проемов и спецификацию элементов заполнения оконных и дверных проемов см. лист 59.
4. Утепление стен тамбуров выполнить по узлу 10 на листе 50 минватой плотностью 45кг/м3, с последующей зашивкой листами ГВП толщиной 12мм в 2 слоя по каркасу ТИГИ КНАУФ. Элементы утепления тамбуров утепел в спецификации элементов утепления внутренних стен и перегородок, элементов остекления ниш этажами и квартирных щитков, зашивки коммуникаций на листе ~~55~~ 54а
5. Ниши для этажных электрощитков выполнить в перегородках из силикатного кирпича производства SMot, в квартирах – из ГВП толщиной 12мм в 1 слой по каркасу КНАУФ, схема см. лист 35. ~~Установить щиты этажные~~ ЩЭ-1 Щиты этажные ЩЭ-1 учтены в спецификации элементов заполнения оконных и дверных проемов лист 59.
6. Схема расположения элементов лоджий Л1...Л15 см. листа 46,47.
7. В указанном месте стояки ВК на 13 этаже зашить листами ГВП по каркасу ТИГИ КНАУФ с устройством отверстия 300*400(h), низ на высоте 900 мм от пола (уточнить по месту) с последующей установкой люка ЛЮ1. Люки ЛЮ1 учтены в спецификации элементов заполнения ~~оконных~~ и дверных проемов на листе 59.
8. В вестибюлях клетках при установке окон ОК-7, ОК-14 и ОК-17 порожние сроки не устанавливать, вместо них выполнить откосы из цементно-песчаного раствора, поверхность зажелезнить.
9. При установке оконных блоков ОК-3, ОК-10, ОК-12, ОК-13 слизи не устанавливать, вместо них выполнить откосы из цементно-песчаного раствора, поверхность зажелезнить.
10. В указанном месте стояк ВК на 1 этаже зашить листами ГВП по каркасу ТИГИ КНАУФ с устройством отверстий ~~300*400(h)~~ 890х1610(h), низ на высоте ~~900~~ 300 мм от пола (уточнить по месту) с последующей установкой щита этажного ЩЭ-1 ~~кв. №№1...№4~~ Щиты этажные ЩЭ-1) учтены в спецификации элементов заполнения ~~оконных~~ и дверных проемов на листе 59.
11. Стояки коммуникаций ОВ в общих коридорах зашить листами ГВП толщиной 12мм в 2 слоя по каркасу ТИГИ КНАУФ с последующей установкой ~~щита~~ ЩЭ-1, см. лист 60. Этажные щиты ~~щита~~ ЩЭ-1 учтены в спецификации элементов заполнения ~~оконных~~ и дверных проемов, лист 59.

А.1/9

2 пусковой комплекс

						АПУ2-126-1В,2В-03-АР	
4	14	–	104-13		05.13	Многоэтажный жилой дом с нежилыми помещениями, пристроенными магазинами, подземной автостоянкой в юрочном узле 8 Марта-Авиационной- Сокольй в Чкаловском районе г. Екатеринбурга	
3	–	Изд. 59-13			03.13		
Изм.	Кол.уч.	Лист	№ док.	Подпись	Дата	Жилой дом 1В	
ГА. арх.		Зенцова			04.13	Подземная автостоянка 2В. Пусковой комплекс 3.	Стадия: Р; Лист: 40; Листов:
Н.контр.		Рыжкова					
Зав.груп.		Остроглорская				Отделочные планы 13...14 этажей.	ЗАО "Корпорация "Атомстройкомплекс"
Разраб.		Сметарева					
Проверил		Зенцова					
Исполнил		Сметарева					

Согласовано

Инв. № подл. | Подпись и дата | Взам. инв. №